Komora odbiorcza
Komora techniczna KT-2

PRZEKRÓJ B-B

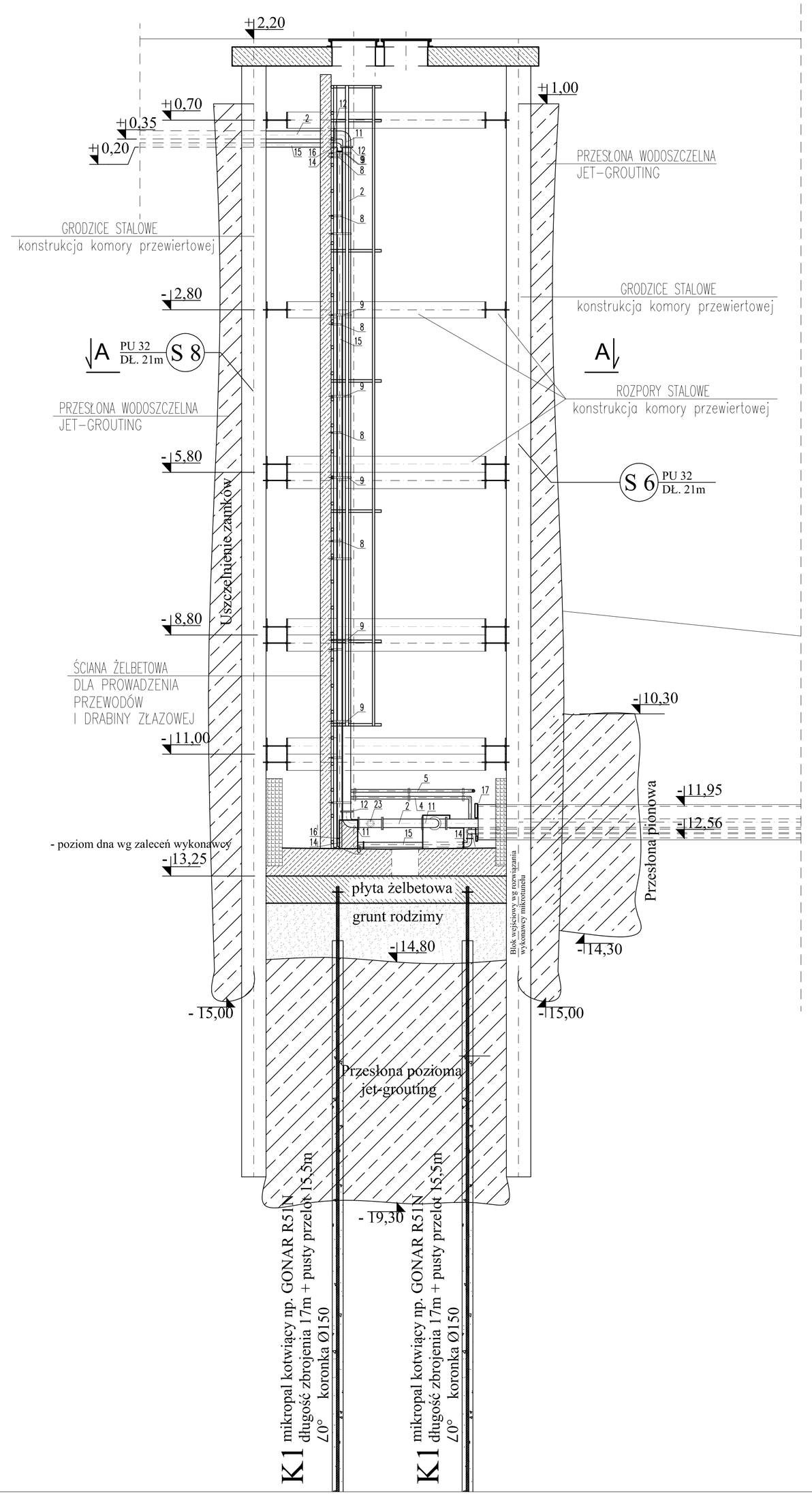

PRZEKRÓJ A-A

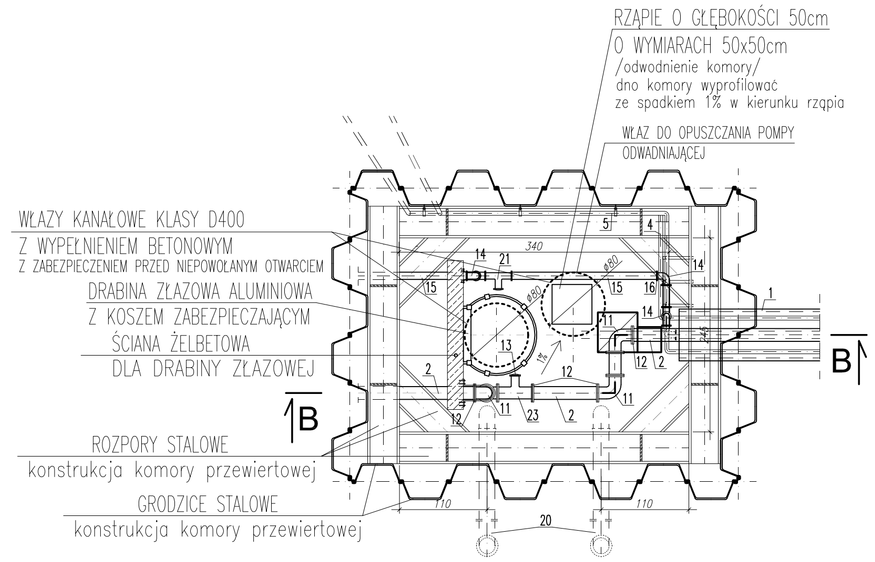

PRZEKRÓJ
PRZEZ RURĘ PRZEWIERTOWĄ
skala 1:10

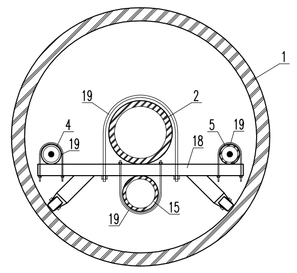

1. RURY DN650mm Z ŻYWIC POLIESTROWYCH PRZEZNACZONE DO MIKROTUNELOWANIA - CC-GRP HOBAS, ŁĄCZNIKI GRP
   ; GRUBOŚĆ ŚCIANKI ZALEŻNA OD OBLICZEŃ DLA PRZYJĘTEJ METODY MIKROTUNELINGU
2. RURA Ø160mm PE100 SDR17
3. KSZTAŁTKA DWUKOŁNIERZOWA ŻELIWNA FF DN80mm
4. RURA OSŁONOWA KABLA ŚWIATŁOWODOWEGO - Ø50mm PE
5. RURA OSŁONOWA KABLA TELETECHNICZNEGO - Ø50mm PE
6. PODPORA BETONOWA - BLOK OPOROWY
7. KORYTKA KABLOWE SZER. 100mm NA WYSIĘGNIKACH
8. OBEJMY MOCUJĄCE Ø90mm
9. OBEJMY MOCUJĄCE Ø160mm
10. OBEJMY MOCUJĄCE Ø50mm
11. KOLANO DWUKOŁNIERZOWE ŻELIWNE 90° DN150mm
12. TULEJA KOŁNIERZOWA Ø160mm PE, KOŁNIERZ STALOWY DN150mm
13. ZAŚLEPKA KOŁNIERZOWA X DN150mm
14. KOLANO DWUKOŁNIERZOWE ŻELIWNE 90° DN80mm
15. RURA Ø90mm PE100 SDR17
16. TULEJA KOŁNIERZOWA Ø90mm PE, KOŁNIERZ STALOWY DN80mm
17. USZCZELNIENIE RURY PRZECISKOWEJ I RUR PRZEWODOWYCH WG PRZYJĘTEJ TECHNOLOGII WYKONANIA MIKROTUNELINGU
18. PŁOZY DO PRZEPUSTÓW WIELORUROWYCH FIRMY INTEGRA
19. OBEJMY MOCUJĄCE - ELEMENT PŁÓZ
20. KRÓĆCE WENTYLACYJNE Ø160mm WYPROWADZONE W TERENIE ZIELONYM
21. TRÓJNIK SPUSTOWY DN80/80mm
22. ZAŚLEPKA KOŁNIERZOWA X DN80mm
23. TRÓJNIK KOŁNIERZOWY SPUSTOWY DN150/100mm

Wszystkie prawa zastrzeżone , łącznie z prawem reprodukcji lub udostępniania osoba trzecim tego rysunku lub jego części bez upoważnienia biura projektowego:
podczaszy | pracownia architektury
/ Dz.U.24/1994, poz.83, art. 115 - 118

FAZA: PROJEKT WYKONAWCZY

BRANŻA: SANITARNA

RYSUNEK: PRZYŁĄCZ WODOCIĄGOWY

KOMORA TECHNICZNA KT-2

KOD PROJEKTU: A_221_PORT

INWESTYCJA

PORT JACHTOWY SZCZECIN

ADRES

SZCZECIN - WYSPA GRODZKA
dz. nr 11 obr. 84 Śródmieście
część dz. nr 12/5 obr. 84 Śródmieście
część dz. nr 3/1 obr. 83 Śródmieście
część dz. nr 5/1 obr. 83 Śródmieście
część dz. nr 2 obr. 85 Śródmieście
część dz. nr 3/2 obr. 85 Śródmieście
część dz. nr 4/2 obr. 85 Śródmieście
część dz. nr 9/54 obr. 84 Śródmieście Wim

INWESTOR

GMINA MIASTO SZCZECIN
PL. ARMII KRAJOWEJ 1 70-456 SZCZECIN

podczaszy | pracownia architektury
ul. Lubelska 24/7, 30 - 133 Kraków
tel. 012 6309710, fax. 012 6309711
e-mail: podczaszy@podczaszy-pa.com
www.podczaszy-pa.com

OPRACOWALI

projektant / branża instalacyjna / :
mgr inż. Aleksander Soja
(Uprawnienia budowlane w specjalności instalacyjnej do projektowania bez ograniczeń nr upr. MAP/0264/POOS/04)

sprawdzający / branża instalacyjna / :
mgr inż. Maciej Zieliński
(Uprawnienia budowlane w specjalności instalacyjnej do projektowania bez ograniczeń nr upr. MAP/0124/POOS/06)

DATA	FORMAT	SKALA	REWIZJA	NR RYS.	KREŚLił.
01.2012	610/720	1:50		S1-06	